B_CAUSE

Des lignes simples et sobres et une grande adaptabilité caractérisent le siège d'appoint B_Cause. L'assise, le dossier et le piètement bien proportionnés aident à se détendre, même pendant de longues réunions. Ce siège d'appoint peut être utilisé partout : au poste de travail, lors de réunions ou d'ateliers ainsi qu'à la cafétéria.

Design : Justus Kolberg

bene

SOURCE D'INSPIRATION AU BUREAU. DEPUIS 1790.

DESCRIPTION DU PRODUIT

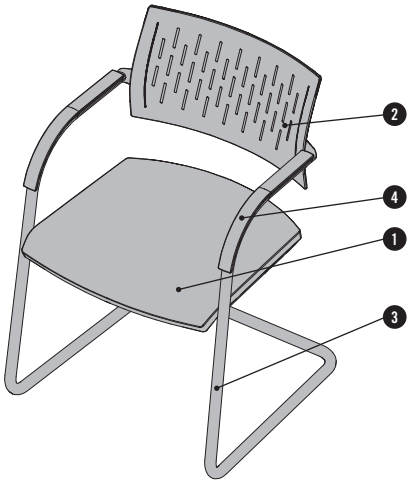

1. **Assise rembourrée :** assise ergonomique en mousse préformée. Mousse ignifuge en option.

2. **Dossier :** résille, rembourrage ou membrane au choix.
   Résille : cadre (polypropylène), tissu fonctionnel en polyester.
   Rembourrage : coque (polypropylène), dossier rembourré ergonomique en mousse préformée.
   Polyamide : dossier ergonomique en polypropylène, noir.

3. **Piètement :** piètement luge, patins ou roulettes au choix ; matière plastique ou aluminium.
   4 pieds à patins uniquement disponible en chrome. 4 pieds avec patins et piètement luge : patins en plastique ou en feutre, patins pour tapis
   en option pour le piètement luge. 4 pieds avec roulettes : version standard équipée de roulettes dures pour les sols souples ou de roulettes souples pour les sols durs.

4. **Accoudoirs :** matière plastique en SZ noir.

   La jonction pour le support du dossier est en aluminium poli. Pour une coque de dossier et/ou un piètement en noir, elle est disponible en noir ou en aluminium poli.

APERÇU ET DIMENSIONS

B_CAUSE PIÈTEMENT LUGE

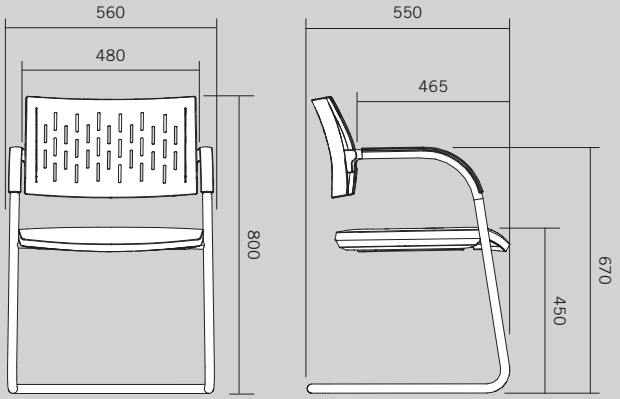

B_CAUSE AVEC PATINS

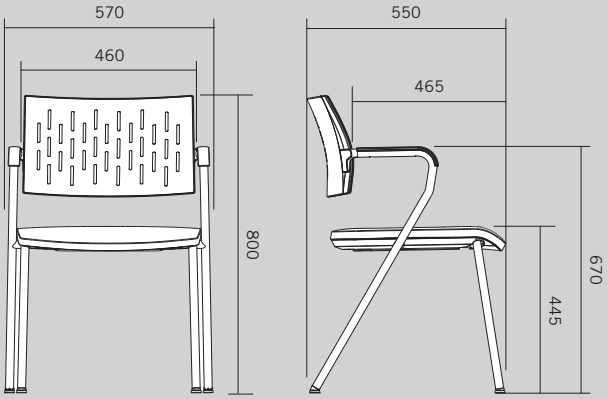

B_CAUSE AVEC ROULETTES

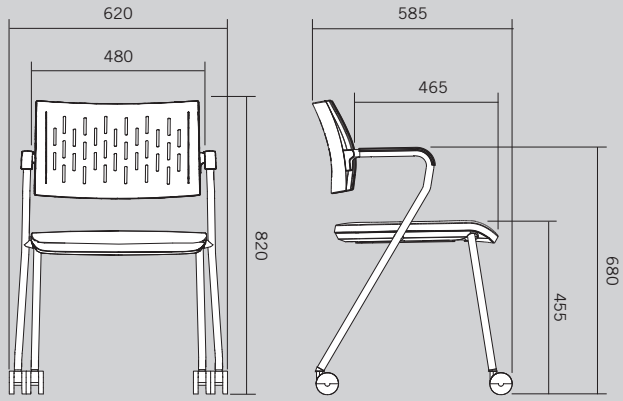

Dimensions en mm

© BENE GMBH, 06/2025

OPTIONS ET ACCESSOIRES

PIÈTEMENT EMPILABLE

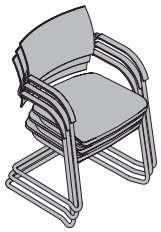

Empilable en option.

- Piètement luge : possibilité d'empiler jusqu'à 8 sièges.
- 4 pieds : possibilité d'empiler jusqu'à 4 sièges sans chariot et 6 sièges sur un chariot de rangement.

CHARIOT DE RANGEMENT

Le chariot est en tube et tôle d'acier, noir et équipé de roulettes (sans blocage).
Dimensions : 677/677/238 mm.

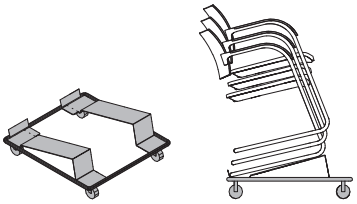

© BENE GMBH, 06/2025

COULEURS & MATÉRIAUX

MATÉRIAUX ET SURFACES
Les matériaux et coloris suivants sont disponibles pour ce produit.

• . . . . . disponible
- . . . . . non disponible

Produit	Tissu P0 - P5	Cuir L1, L5	Résille Runner	SZ noir thermolaqué	CR chrome	Polypropylène, SZ noir
Assise rembourrée	•	•	-	-	-	-
Dossier	•	•	•	-	-	•
Piètement	-	-	-	•	•	-
Accoudoirs	-	-	-	-	-	•

Couleurs et représentation des couleurs ➔ « Couleurs & matériaux »

© BENE GMBH, 06/2025

COULEURS & MATERIAUX

SURFACE EN METAL THERMOLAQUE

SZ noir

SURFACE EN METAL GALVANISE

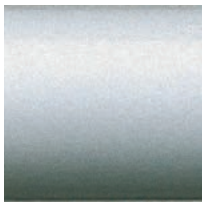

CR chrome

DURCHGEFÄRBTER KUNSTSTOFF

SZ Schwarz

TISSU ET CUIR

Différentes collections de tissus sont disponibles pour le tapissage : Xtreme Plus, Urban Plus, Era, Step, Step Melange, Soft Next, Runner, Remix, Mainline Flax, Focus, Panama, Fiord, Steelcut, Stamskin Top, Fox, Assam, Focus Melange, Artisan, The Cool, Steelcut Trio, Hallingdal, Opera, Elle, Coda. Différentes collections de cuirs : Ultra, Spectrum.
De plus amples informations sur les différentes collections de tissus et de cuirs se trouvent sur www.bene.com.

Nos tissus pour l‘extérieur peuvent également être utilisés sur des produits pour l‘intérieur. Cela ne signifie toutefois pas que les produits d‘intérieur sont de ce fait adaptés à une utilisation en extérieur.

© BENE GMBH, 06/2025

DURABILITÉ

Les exigences écologiques sont systématiquement intégrées dans le processus de développement, du cahier des charges à la production en série. Elles incluent le choix de matériaux propres comme les bois certifiés conformes aux normes CdC provenant de forêts gérées durablement, le recours à des matériaux recyclés ou encore l'utilisation accrue de matières premières renouvelables. Pour garantir une capacité de recyclage élevée de nos produits, nous renonçons autant que faire se peut aux matériaux composites et produisons un mobilier démontable.
Labellisation des matériaux, facilité de réparation et longue durée de vie des composants utilisés sont également des éléments essentiels dans la conception de nos produits, sans oublier leur facilité de démontage et de recyclage en fin de vie.

DES MATIÈRES PREMIÈRES DURABLES

Pour Bene, l'utilisation des éléments suivants relève de l'évidence :
- panneaux de particules fines à faible teneur en formaldéhyde,
- colles à faible teneur en formaldéhyde,
- laques à l'eau,
- matières recyclables,
- matériaux ayant un taux de recyclage élevé,
- matières plastiques sans PVC.

Bene garantit que ses produits sont sans :
- substances CMR,
- solvants halogénés dans les matières plastiques,
- hydrocarbures chlorés,
- pigments de métaux lourds,
- matériaux contenant des colorants azoïques,
- revêtements à effet biocide (ex. : traitements conservateurs du bois, pesticides).

CONTRIBUTION À LA CERTIFICATION DES BÂTIMENTS

Dans le cadre de la certification écologique des bâtiments, les systèmes d'aménagement tels que le mobilier ou les cloisons jouent un rôle non négligeable pour parvenir à un meilleur résultat, c'est-à-dire obtenir plus de points.
Les produits de Bene apportent leur contribution aux normes LEED, WELL Building Standard, DGNB, BREEAM, etc. Parmi les critères permettant d'obtenir ces certifications figurent, par exemple, les déclarations environnementales de produits, la qualité de l'air intérieur, l'acoustique ou encore la capacité de réaffectation/changement d'utilisation du bâtiment.

B_CAUSE

Exemple de configuration
- Piètement luge
- Dossier en résille
- Accoudoirs
- Poids total : 8,88 kg

Indicateurs environnementaux
- Tri par type de matériau possible à 100 %
- 91,2 % de composants recyclables
- 0 % de matières premières renouvelables
- 26,9 % de matériaux de production recyclés

Matériaux

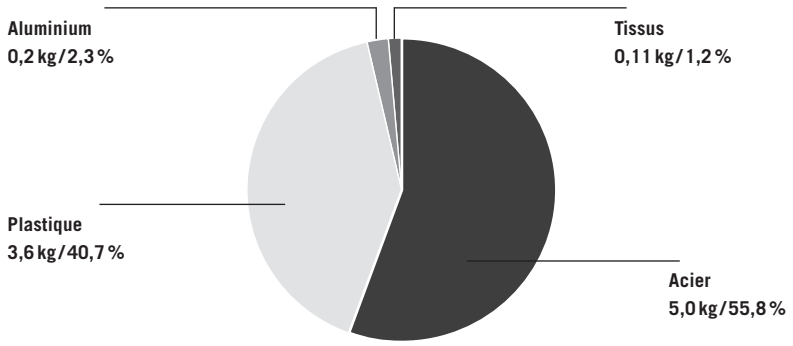

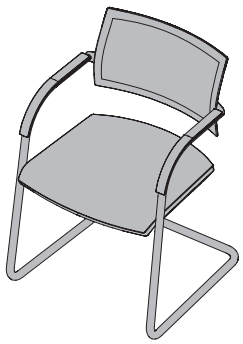

Pour toute configuration de produit standard, des déclarations environnementales de produits (DEP, ACV) peuvent être fournies sur simple demande. Il s'agit de fiches techniques d'évaluation du cycle de vie, appelées LCDS (pour « Life Cycle Data Sheets ») chez Bene.

Vous trouverez la liste des certificats de produits ainsi que des récompenses/prix de design obtenus sur le site Internet de Bene :
https://bene.com/fr/mobilier-et-concepts/mobilier-de-bureau/b_cause-siege-d-appoint/

Informations environnementales de Bene : https://bene.com/en/sustainability-report-2021/

© BENE GMBH, 06/2025