PORTS CHAIR

La collaboration, les échanges personnels ainsi que la reconnaissance et la considération offrent un soutien essentiel dans un monde du travail dynamique. PORTS Chair, un siège premium avec assise tapissée et accoudoirs intégrés, complète la gamme de produits PORTS. Conjointement avec PORTS Sofa et PORTS Lounge Chair, il crée des paysages d'assise confortables. Les différents pièdements disponibles associés à un grand choix de couleurs de tissus permettent des configurations personnalisées. PORTS Chair s'intègre parfaitement à l'étage de la direction et dans les espaces de réunion, mais peut aussi jouer le rôle de chaise de salle à manger élégante chez vous.

Design: Pearson Lloyd

bene

SOURCE D'INSPIRATION AU BUREAU. DEPUIS 1790.

DESCRIPTION DU PRODUIT

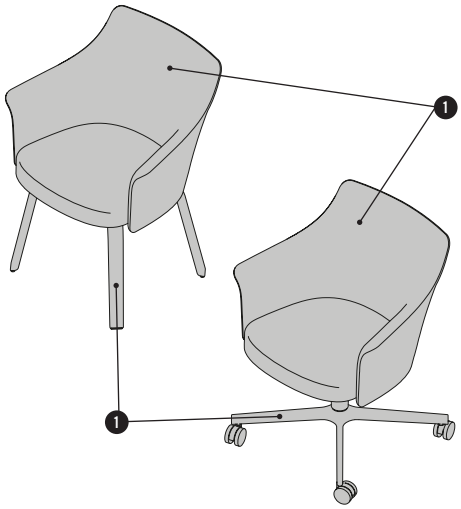

❶ **Coque de l'assise et du dossier :** l'assise se compose d'une âme en contreplaqué avec un revêtement en mousse souple et la coque du dossier d'un support en mousse rigide avec une mousse souple à l'intérieur.
Il est possible d'utiliser au choix une mousse standard ou, en option, une mousse de polyuréthane difficilement inflammable (CRIB 5), recouverte de tissu ou de cuir. La configuration de la couleur intérieure et extérieure du siège peut être identique ou différente.

❷ **Piètement :** au choix avec pied en croix sur patins (feutre ou plastique) ou roulettes (roulettes dures pour les sols souples ou roulettes souples pour les sols durs), disponible avec piètement 4 pieds en acier ou en bois.
Tous les piètements en métal sont en fonte d'aluminium ou en acier tubulaire thermolaqué. Le modèle 4 pieds est en bois.

Les variantes avec pied en croix sur roulettes ou patins permettent un réglage progressif de la hauteur au moyen d'un amortisseur pneumatique et la coque d'assise peut basculer jusqu'à 12° vers l'arrière. Le siège avec pied en croix sur patins est en outre équipé d'un mécanisme de retour.

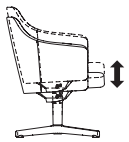
Réglage en hauteur

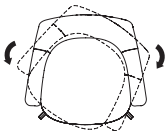
Mécanisme de retour

Mécanisme de bascule
0-12°

APERÇU ET DIMENSIONS

PORTS CHAIR
avec pied en croix (sur roulettes)

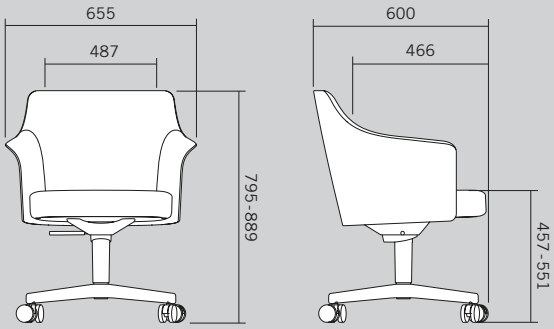

avec pied en croix (sur patins)

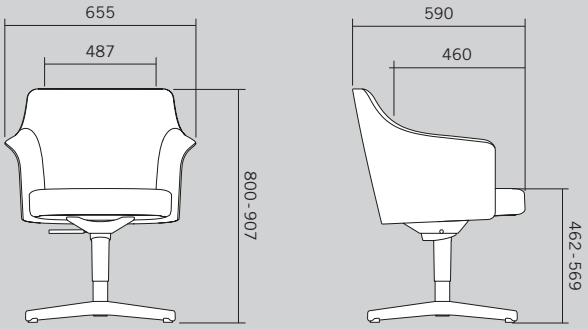

avec piètement 4 pieds (en bois)

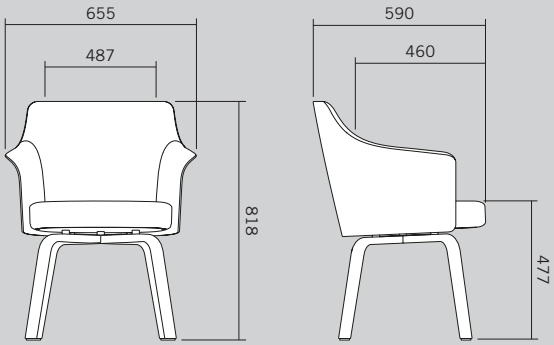

avec piètement 4 pieds (en acier)

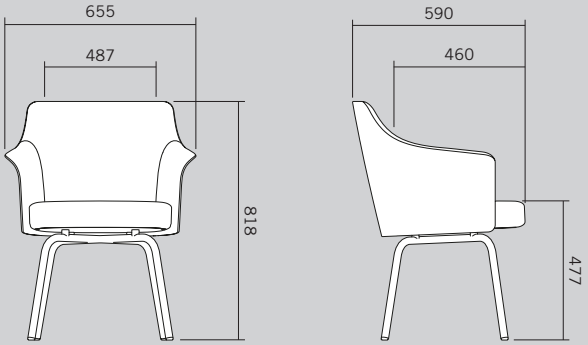

Dimensions en mm

© BENE GMBH, 04/2023

COULEURS & MATERIAUX

CATEGORIE D'EBENISTERIE 1 : chêne (mat)

EF chêne naturel

EV chêne vulcano

MAT - METAL THERMOLAQUE

SS noir mat

TISSU ET CUIR

Différentes collections de tissus sont disponibles pour le tapissage : Step, Step Melange, Remix, Europost, Mainline Flax, Assam, Fiord, Steelcut, Stamskin Top, Fox, Divina Melange, Divina MD, Steelcut Trio, Hallingdal, Coda, Elle, Opera.
Différentes collections de cuirs : Ultra, Spectrum.
De plus amples informations sur les différentes collections de tissus et de cuirs se trouvent sur www.bene.com.

© BENE GMBH, 04/2023

LA RESPONSABILITÉ SOCIALE CHEZ BENE

Bene joue un rôle de précurseur dans le domaine du développement durable. Tous les secteurs de l'entreprise sont concernés : du développement au recyclage des produits en passant par les achats, la production et la logistique. Les exigences écologiques sont systématiquement intégrées dans le processus de développement des produits, de la première ébauche à la production en série. Elles incluent le choix de matériaux propres comme les bois certifiés provenant de forêts gérées durablement, le recours à des matériaux recyclés ou encore l'utilisation accrue de matières premières renouvelables. Labellisation des matériaux, facilité de réparation et longue durée de vie des composants utilisés sont également des éléments essentiels dans la conception de nos produits, ce qui permet de leur offrir un deuxième cycle de vie. Pour garantir une capacité de recyclage élevée de nos produits en fin de vie, nous renonçons autant que faire se peut aux matériaux composites et produisons un mobilier démontable facilitant le tri des matières.
99,9 % de nos livraisons proviennent d'un pays européen. Près de 94 % des livraisons de matières premières proviennent d'Autriche et d'Allemagne. Environ 93 % des matières premières sont livrées par des fournisseurs situés dans un rayon de 500 km autour de notre site de production.

DES MATIERES PREMIERES DURABLES

Pour Bene, l'utilisation des éléments suivants relève de l'évidence :
- panneaux de particules fines à faible teneur en formaldéhyde,
- colles à faible teneur en formaldéhyde,
- laques à l'eau,
- matières recyclables,
- matériaux ayant un taux de recyclage élevé,
- matières plastiques sans PVC.

Bene garantit que ses produits sont sans :
- substances CMR,
- solvants halogénés dans les matières plastiques,
- hydrocarbures chlorés,
- pigments de métaux lourds,
- matériaux contenant des colorants azoïques,
- revêtements à effet biocide (ex. : traitements conservateurs du bois, pesticides).

CONTRIBUTION A LA CERTIFICATION DES BATIMENTS
Dans le cadre de la certification écologique des bâtiments, les systèmes d'aménagement tels que le mobilier ou les cloisons jouent un rôle non négligeable pour parvenir à un meilleur résultat, c'est-à-dire obtenir plus de points.
Les produits de Bene apportent leur contribution aux normes LEED, WELL Building Standard, DGNB, BREEAM, etc. Parmi les critères permettant d'obtenir ces certifications figurent, par exemple, les déclarations environnementales de produits, la qualité de l'air intérieur, l'acoustique ou encore la capacité de réaffectation/changement d'utilisation du bâtiment.

PORTS CHAIR

Exemple de configuration
- 4 pieds (en bois)
- Fibres naturelles
- Poids totale : 9,8 kg

Indicateurs environnementaux
- Tri par type de matériau possible à 99,9 %
- 50,7 % de composants recyclables
- 37,3 % de matières premières renouvelables
- 5,7 % de matériaux de production recyclés

Matériaux

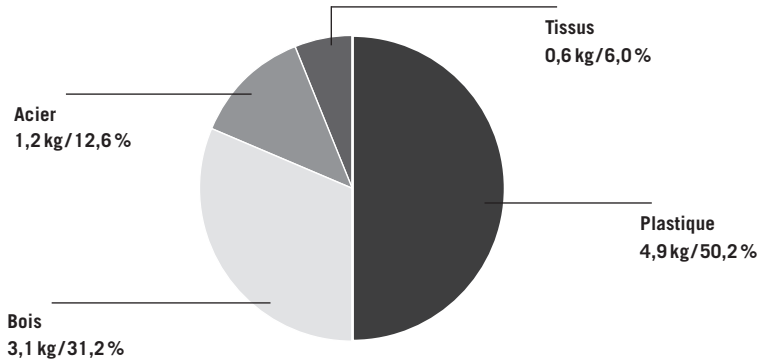

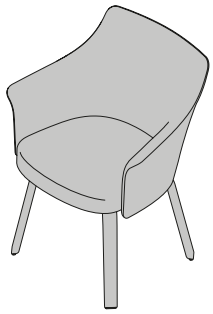

Pour toute configuration de produit standard, des déclarations environnementales de produits (DEP, ACV) peuvent être fournies sur simple demande. Il s'agit de fiches techniques d'évaluation du cycle de vie, appelées LCDS (pour « Life Cycle Data Sheets ») chez Bene.

Vous trouverez la liste des certificats de produits ainsi que des récompenses/prix de design obtenus sur le site Internet de Bene:
https://bene.com/fr/mobilier-et-concepts/mobilier-de-bureau/ports-chair-fr/

Informations environnementales de Bene : https://bene.com/en/sustainability-report-2021/

© BENE GMBH, 04/2023